YPF ruta | Equipo Auto-instalable

Guía de instalación

Instalá vos mismo el dispositivo,
de forma fácil y en pocos minutos.

Te invitamos a leer la siguiente Guía o escanear el QR para ver el video de autoinstalación →

Te recomendamos que antes de realizar esta tarea tengas en cuenta estas recomendaciones para tu seguridad:

- Si existe la posibilidad, solicitá a una persona con conocimientos técnicos que realice esta tarea.
- Verificá estar en un área segura donde no haya circulación alrededor de la unidad.
- Controlá que la unidad tenga el freno de mano activado y que no esté en punto muerto.
- Tené a mano el extintor de la unidad para uso en caso emergencia.
- Ubicá si la unidad posee un corte de corriente.
- Asegurate que no haya partes del motor aún calientes, ni elementos en movimiento en la zona de trabajo.
- Utilizá lentes protectores de seguridad y guantes.

Importante: el plazo para instalación de los equipos es de 30 días luego de su recepción.

¿Cómo realizar la instalación?

1. Apagá el vehículo, retirá las llaves, abrí el capó y **ubicá la batería.**

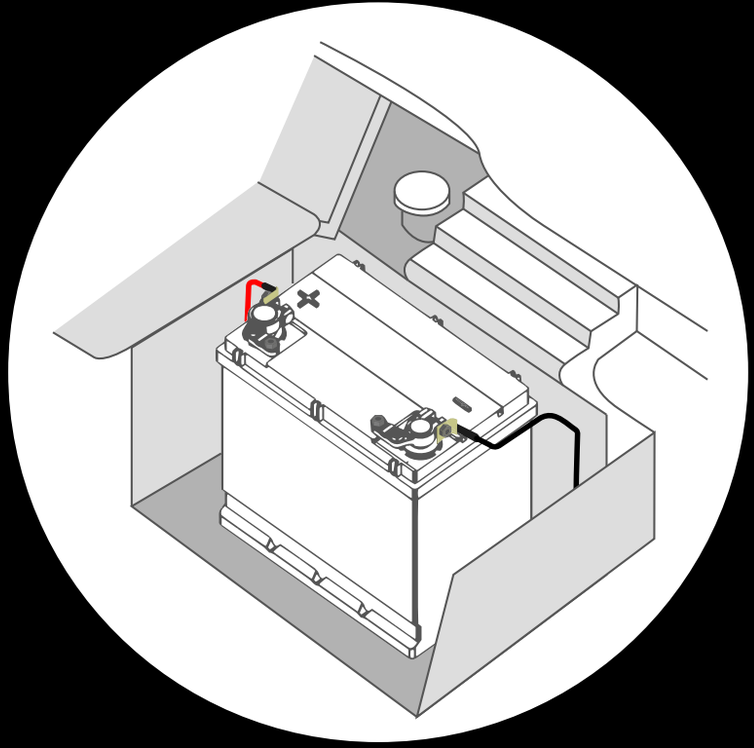

2 **Aflojá ligeramente las tuercas** del conector de los bornes de la batería, primero el **negativo**, y después el **positivo** con la herramienta adecuada.

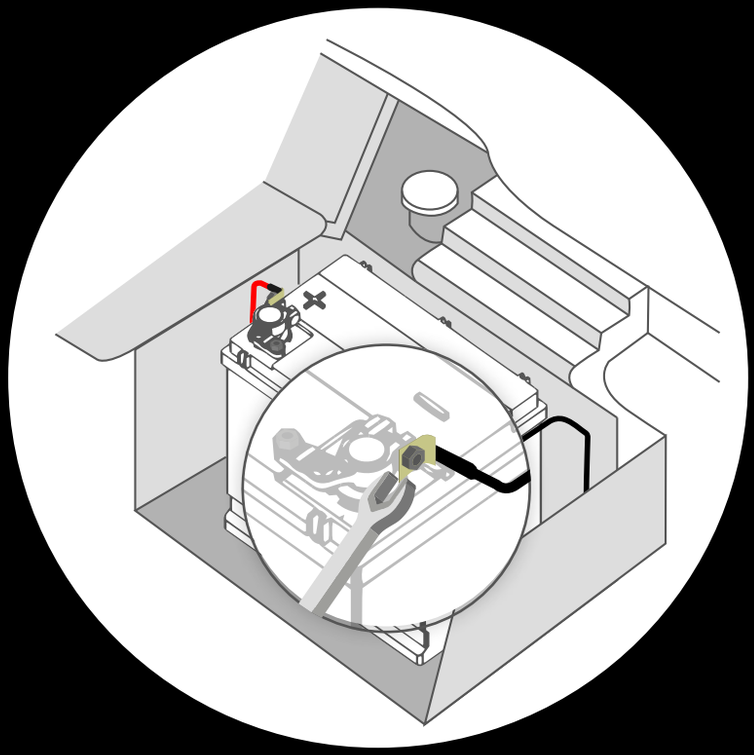

Nota: Asegurate de no desconectar completamente ninguno de los bornes de la batería.

3 Limpiá la superficie de la batería. **Situá el dispositivo con la flecha apuntando hacia el frente** del vehículo y la etiqueta hacia arriba. Retirá el papel protector de la cinta doble faz y adherí firme, mente el GPS a la superficie.

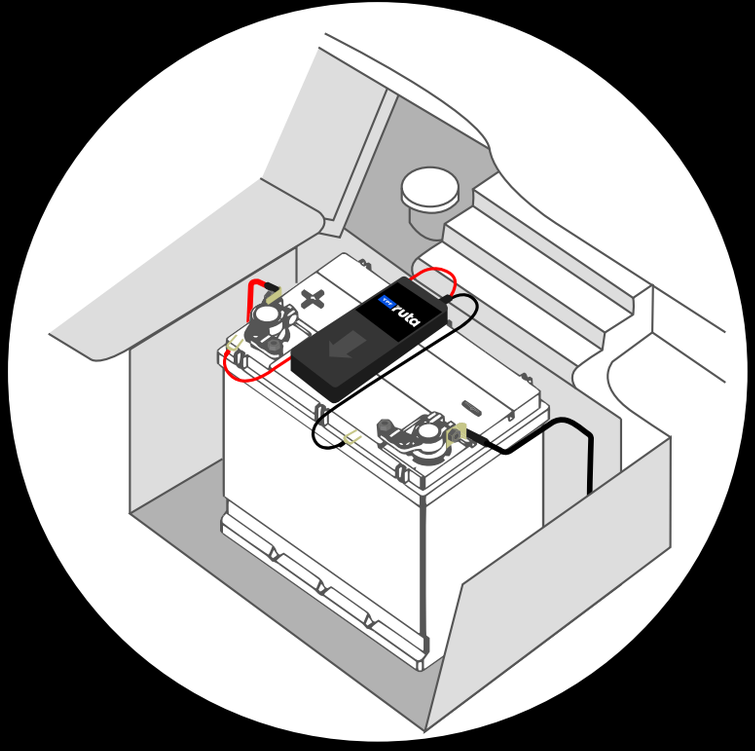

4 **Conectá primero** el cable negro del dispositivo al borne negativo de la batería y después el **cable rojo** al borne positivo. Ajustá las tuercas y verificá que quede firme.

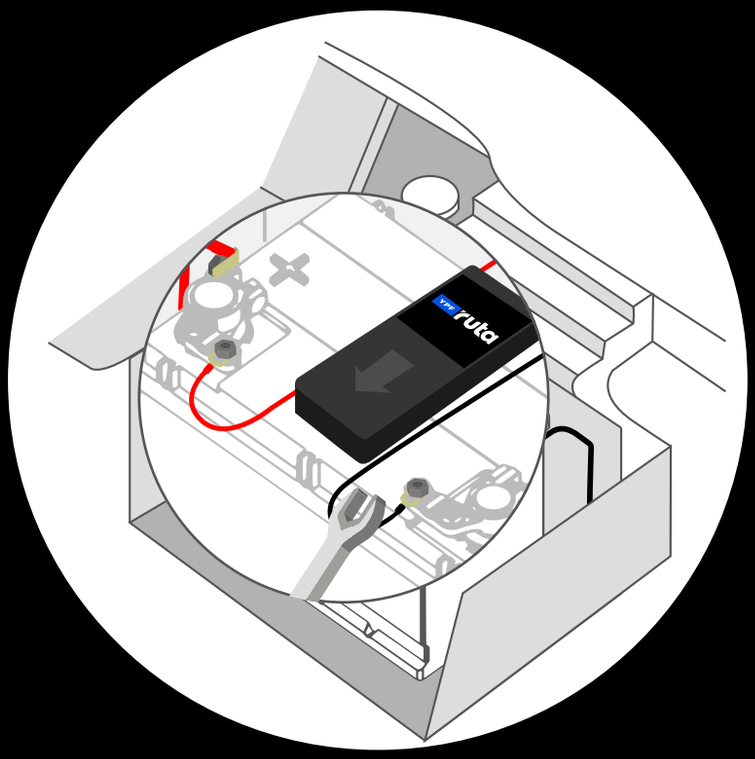

5 Encendé el vehículo durante 5 minutos en una zona que tenga buena cobertura de GPS y celular. Luego apagá el vehículo.

Casos especiales:
Baterías dobles (24Volts). El equipo resiste 12 ó 24 Volts. Si la unidad funciona a 24V, el equipo debería conectarse a ese voltaje.

BATERIAS DOBLES (24V) – Esquema de conexión:

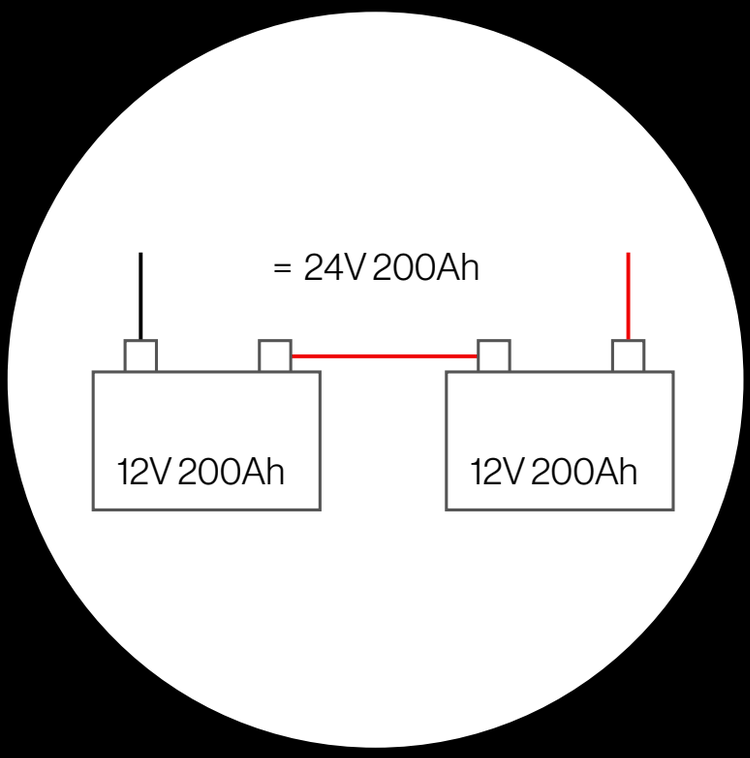

¡Listo! Ya finalizaste la instalación.

Ahora, vamos a activarlo.

IMPORTANTE

Por cada vehículo al cual le instales un equipo GPS te solicitamos:

• Sacar fotos al dispositivo instalado en donde se vea de manera clara la etiqueta con el número de IMEI (15 dígitos), la conexión y la patente del vehículo.

Activación equipos GPS

1 Descárgate en tu celular la App Monitor Ruta.

2. Ingresá a la App con tu mismo usuario y contraseña de YPF Ruta.

3. Seguí los pasos que te indica la App para activar los dispositivos.

4. Una vez que finalices la activación del GPS para cada vehículo, la misma App te indicará que el dispositivo ha sido activado de manera correcta.

Características

Plan RT Óptimo con equipo Auto-instalable

El plan perfecto para lograr una mayor eficiencia de la flota y alcanzar menores costos de combustible y mantenimiento, incrementando la seguridad de tus conductores y unidades.

Equipo On-batt

- Tamaño pequeño (10x6 cm) – Impermeable
- Precisión GPS menor a 2 metros
- Batería de respaldo
- Acelerómetro 3D y Giroscopio.
- Máxima cobertura nacional y limítrofes:
  - _SIM-Card Multicarrier: se conecta a todos los operadores (Claro, Personal, Movistar, etc) en forma automática, dependiendo la red disponible.
  - _Multibanda: captura señal de 2G/3G/4G LTE presente en cada zona.
- El equipo resiste 12V y 24V

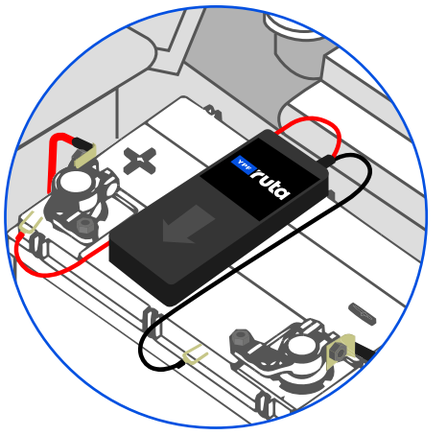

¿Qué funcionalidades podés tener con este equipo?

- Seguimiento de la unidad en tiempo real a través de la plataforma en PC o Celular.
- Histórico de recorridos y kilometraje real.
- Alertas on-line:
  - _Entrada y salida de zonas
  - _Conducción imprudente (excesos de velocidad, frenadas y aceleraciones bruscas, etc).
- Scoring de conducción
- Analítica avanzada:
  - _Validación de cargas de combustible por ubicación.
  - _Consumo y rendimiento estimado.
  - _Uso de flota.

Consultá más funcionalidades en **ruta.ypf.com/planes**

Preguntas frecuentes en tu primera instalación

1 ¿Es compleja la auto-instalación?
No, el dispositivo auto-instalable solo requiere conectarlo y pegarlo sobre la batería de tu vehículo.

2 ¿Qué tipo de herramientas se necesitan para su instalación?
Se requiere únicamente una llave inglesa o francesa para ajustar y desajustar las terminales.

3 Al momento de instalarlo sobre la batería, ¿el dispositivo GPS tiene alguna marca que me indique la forma y/o posición de instalación?
Sí, en la parte superior del dispositivo podés observar una flecha que indica que debes colocarlo en posición frontal. Si no lo instalas de forma adecuada pueden darse fallas en el cálculo de las alertas.

4 ¿Qué sucede si el dispositivo no se encuentra bien sujeto a la superficie de la batería del vehículo?
El dispositivo empezaría a disparar falsas alertas, siendo esto, un indicativo de mala instalación.

5 ¿Qué para si el equipo GPS no se puede activar por falla?
En este caso contactate con soporte@ruta.ypf.com

6 ¿Puedo instalar el dispositivo en un vehículo híbrido y/o eléctrico?
Sí, pero en este caso debería ser a través de una ayuda técnica de un tercero.

7 ¿Se puede descargar la batería del auto al usar este dispositivo?
El dispositivo debería tener poco o ningún efecto sobre una batería de un vehículo que se encuentre en buen estado de funcionamiento.

8 Si necesito, ¿puedo desconectar el equipo de la batería?
Sí, podés desconectarlo, pero para que siga funcionando correctamente debes volver a instalarlo y colocarlo en la posición adecuada.

9 Si mi batería tiene tapa, ¿lo puedo poner sobre la misma?
Sí, no hay ningún problema en ubicarlo allí.

10 Tengo la batería en el baúl. ¿Cómo lo instalo?
De la misma forma, sobre la batería, pero apuntando con la flecha hacia el frente del vehículo.

11 ¿Qué debo hacer cuando se cambie la batería de mi vehículo?
Desconectarlo junto a la batería y volver a ponerlo en la batería nueva con una cinta bifaz para que quede bien adherido.

12 ¿Cómo sé que mi equipo está transmitiendo?
Ingresar a la plataforma de monitoreo de YPF Ruta con el usuario habilitado y chequear que el dispositi, vo está transmitiendo.

13 ¿Qué pasa si mando a lavar mi vehículo?
El equipo tiene protección al agua, sin embargo al ser un dispositivo electrónico es recomendable no arro, jarle un chorro directo de agua.

Información útil

1 Acceso a la plataforma de Monitoreo

Podés ingresar a través de:

MONITOREO RUTA **EXTRANET YPF**

- En caso de no recordar la contraseña, ir a

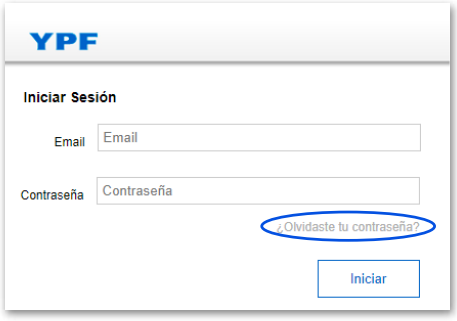

- Luego de acceder, ir a “Centro de monitoreo”.

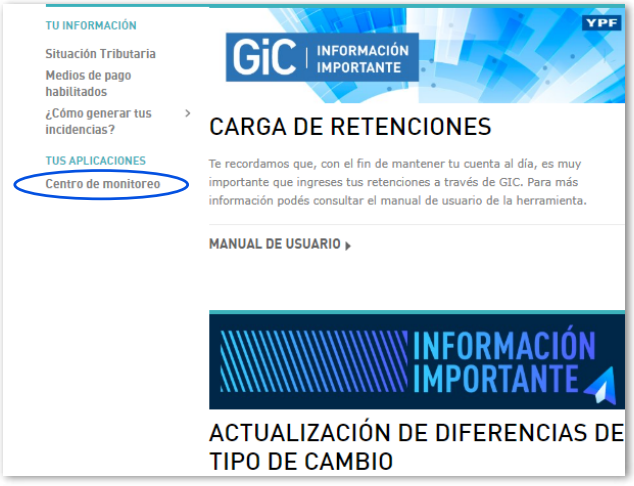

2 Cómo configurar el Kilometraje de las unidades.

- Ingresar a **monitoreoruta.com**
- Ir a “Centro de Monitoreo”
- Ingresar a “Personalizar” dentro de la ficha de cada vehículo
- Ir hasta la sección ODÓMETRO e ingresar el dato en km.

3 **Aprendé a utilizar la plataforma** ingresando a nuestra Videoteca **https://www.campuscomercialypf.com/login/** con el usuario registrado en el alta de YPF Ruta.

4 App Móvil Monitor Ruta

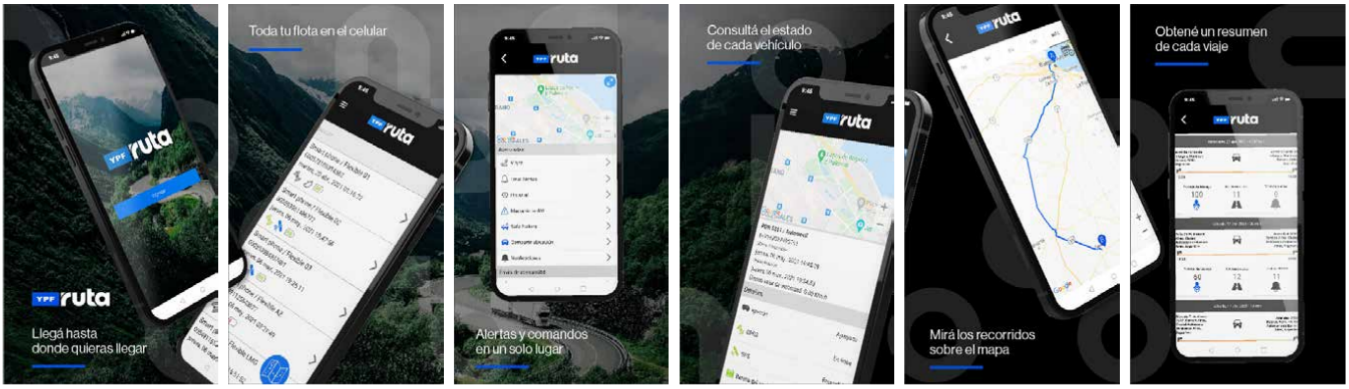

Descargáte la app Monitor Ruta y accedé a la ubicación de los vehículos sin importar donde estés.

DESCARGAR EN **Google Play**

DESCARGAR EN **App Store**

5 **Consultas sobre YPF Ruta:**
Contactános a **soporte@ruta.ypf.com** o al 0810-122-2020 durante las 24hs los 365 días del año.